Cassetta di risciacquo da incasso Geberit 10.700
Anno di produzione 1974-1989

Valido per articoli

010.700.00.1

Caratteristiche d'identificazione

Nome del modello:
10.700

Misurazioni / Design:
Ispezione: 29,5 x 15,5 cm

No. dei gruppi assemblati:
-

Numero PA:
-

Disegno del pezzo di ricambio

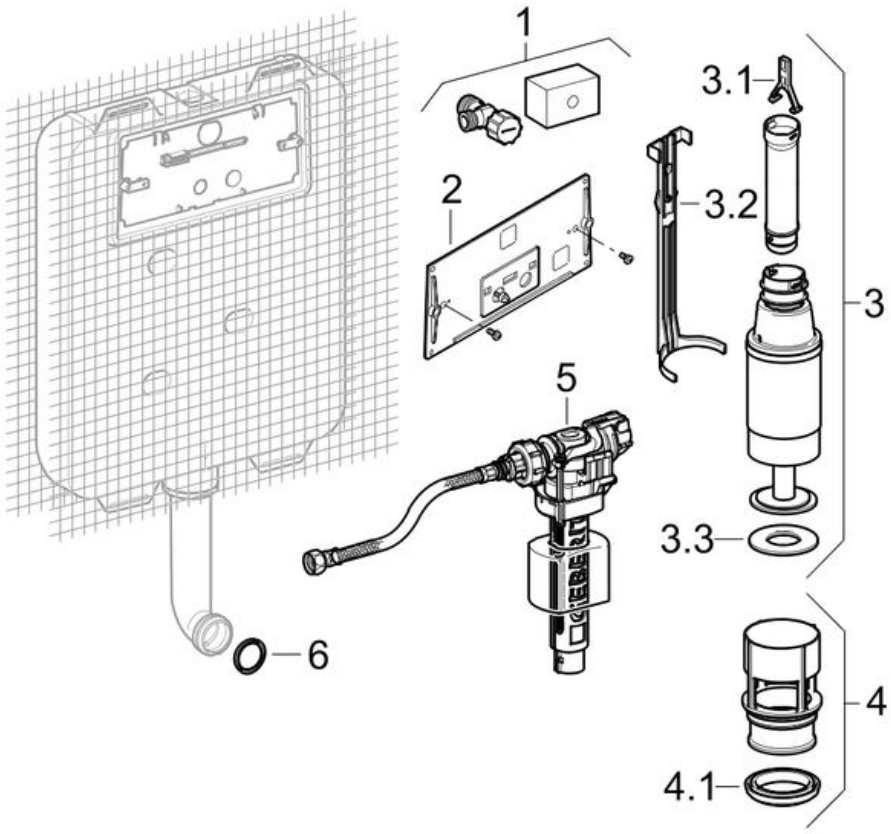

Pezzi di ricambio (sono disponibili solamente gli articoli elencati nella tabella)

Pos.	Articolo No.	Descrizione	Commento
1	216.599.00.1	Rubinetto d'arresto completo	
2	240.028.00.1	Kit di sostituzione per placca di comando	
3	215.299.00.1	Campana completa	
3.1	241.167.00.1	Kit staffe per campana	
3.2	814.140.11.1	Fermacampana	
3.3	816.179.00.1	Guarnizione per campana d 58 x 32 mm	
4	817.759.11.1	Bacinella	

4.1	894.082.00.1	Guarnizione per bacinella	
5	240.785.00.1	Rubinetto galleggiante Tipo380sostituzione compatto	
5		Rubinetto a galleggiante Geberit tipo 380, allacciamento idrico laterale	ulteriori pezzi di ricambio
6	362.771.00.1	Guarnizione	

Tavole simili dei pezzi di ricambio

Placca di comando Geberit Highline e 200F, per risciacquo a due quantità, e placca di copertura Geberit Twinline
Panoramica placche di comando Geberit e placche di copertura Geberit per cassetta di risciacquo da incasso Twinline

Cassetta di risciacquo da incasso Geberit Twinline 8 cm (UP170, 110.700)

Anno di produzione 1989-

Valido per articoli

110.700.00.2

110.750.00.1

Caratteristiche d'identificazione

Nome del modello:

UP170 / 110.700 / Twinline 8 cm

Numero PA:

-

Misurazioni / Design:

Ispezione: 29,5 x 15,5 cm, cass, di risciacquo: 44 x 54 cm

No. dei gruppi assemblati:

-

Disegno del pezzo di ricambio

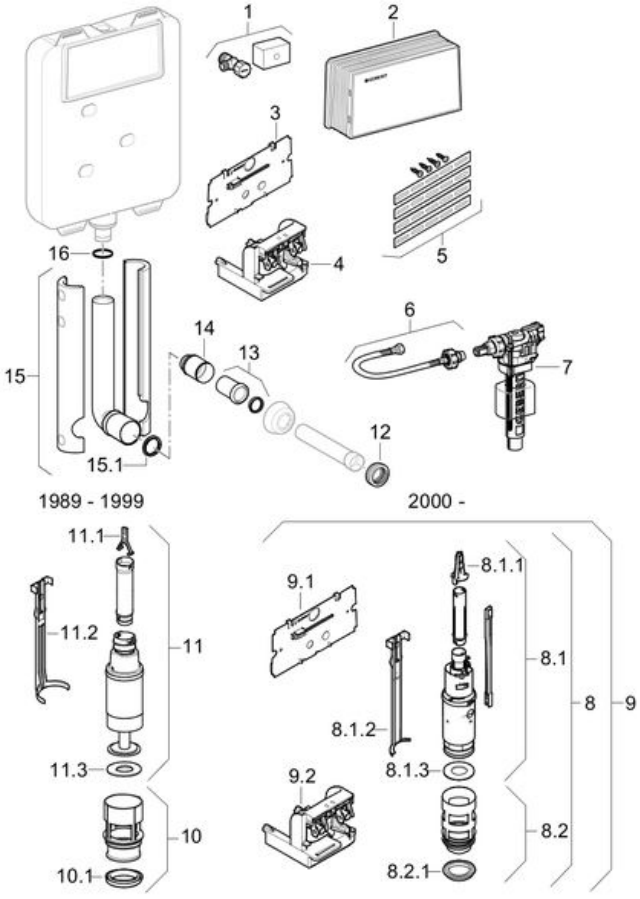

Pezzi di ricambio (sono disponibili solamente gli articoli elencati nella tabella)

Pos.	Articolo No.	Descrizione	Commento
1	216.599.00.1	Rubinetto d'arresto completo	
1	240.644.00.1	Angle stop valve for Geberit concealed cisterns	
3	240.512.00.1	Placca di protezione per art. 115.888 e 115.894	
4	240.511.00.1	Supporto Twico	
6	240.989.00.1	Flessibile per rubinetto a galleggiante Tipo380 con dado	

7	240.784.00.1	Rubinetto a galleggiante Tipo380 (Tipo380)	
7		Rubinetto a galleggiante Geberit tipo 380, allacciamento idrico laterale	ulteriori pezzi di ricambio
8.1	240.502.00.1	Campana completa Twico	
8.1.1	241.167.00.1	Kit staffe per campana	
8.1.2	240.507.00.1	Fermacampana	
8.1.3	816.418.00.1	Guarnizione campana d 63xdi31.5x3	
8.2	240.500.00.1	Bacinella con guarnizione	
8.2.1	240.282.00.1	Guarnizione per bacinella	
9	240.516.00.1	Kit di sostituzione Geberit Twico per cassette art. 110.700 e 110.750	Set trasformazione tasto STOP a risciacquo a due quantità
9.1	240.512.00.1	Placca di protezione per art. 115.888 e 115.894	
9.2	240.511.00.1	Supporto Twico	
10	817.759.11.1	Bacinella	
10.1	894.082.00.1	Guarnizione per bacinella	
11	215.299.00.1	Campana completa	
11.1	241.167.00.1	Kit staffe per campana	
11.2	814.140.11.1	Fermacampana	
11.3	816.179.00.1	Guarnizione per campana d 58 x 32 mm	
12	119.668.00.1	Morsetto ad innesto in gomma per cassetta a bassa posizione foro 55 mm	
13	855.600.00.1	Manicotto in polietilene	
14	362.796.92.1	Tappo di protezione d 45 mm	
15	816.712.00.1	Tubo di risciacquo per cassetta 110700002 per montaggio ad incasso	
15.1	362.771.00.1	Guarnizione	
16	814.094.00.1	Guarnizione per codulo	

Tavole simili dei pezzi di ricambio

Dispositivo di risciacquo per WC Geberit con comando pneumatico, risciacquo ad una quantità, pulsante da incasso
Dispositivo di risciacquo per WC Geberit con comando pneumatico, risciacquo a due quantità, pulsante da incasso
Dispositivo di risciacquo per WC Geberit con comando pneumatico, risciacquo ad una quantità, pulsante da incasso
Dispositivo di risciacquo per WC Geberit con comando pneumatico, risciacquo a due quantità, pulsante esterno
Dispositivo di risciacquo per WC Geberit, esterno, pulsante a mano, manuale/pneumatico, risciacquo ad una quantità
Dispositivo di risciacquo per WC Geberit HyTouch, manuale/pneumatico, risciacquo ad una quantità
Dispositivo di risciacquo per WC Geberit con comando pneumatico, risciacquo ad una quantità, comando a pedale
Placca di comando Geberit Twinline, per risciacquo a due quantità

Placca di comando Geberit Highline e 200F, per risciacquo a due quantità, e placca di copertura Geberit Twinline
Panoramica placche di comando Geberit e placche di copertura Geberit per cassetta di risciacquo da incasso Twinline

Cassetta di risciacquo da incasso Geberit 10.600 / 10.620

Anno di produzione 1967-1978

Valido per articoli

010.600.00.1

Caratteristiche d'identificazione

Nome del modello:

10.600 / 10.620

Numero PA:

I/1637, I/IX1886/I, I/IX1887/I

No. dei gruppi assemblati:

-

Misurazioni / Design:

Ispezione: 29,5 x 15,5 cm, cass, di risciacquo: 58 x 56 cm

Disegno del pezzo di ricambio

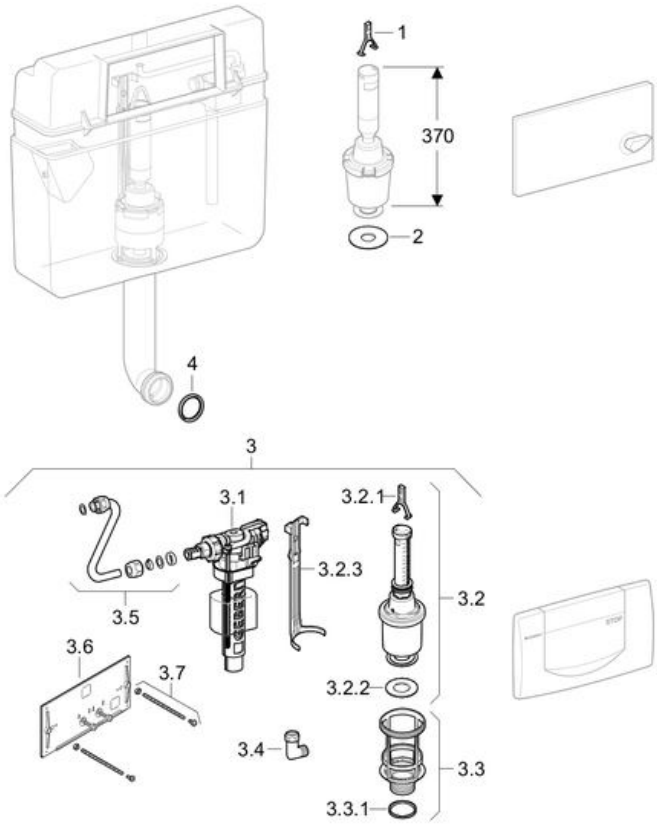

Pezzi di ricambio (sono disponibili solamente gli articoli elencati nella tabella)

Pos.	Articolo No.	Descrizione	Commento
1	241.167.00.1	Kit staffe per campana	
2	891.015.00.1	Guarnizione per campana d 63 x 23 mm	
3	215.423.00.1	Kit per il rinnovamento e la sostituzione della placca di comando	
3.1	240.784.00.1	Rubinetto a galleggiante Tipo380 (Tipo380)	
3.1		Rubinetto a galleggiante Geberit tipo 380,	ulteriori pezzi di ricambio

		allacciamento idrico laterale	
3.2	240.114.00.1	Campana telescopica	
3.2.1	241.167.00.1	Kit staffe per campana	
3.2.2	816.418.00.1	Guarnizione campana d 63xdi31.5x3	
3.3	240.187.00.1	Bacinella con guarnizione	Data di produzione 1974-1978: cestello non sostituibile
3.3.1	894.082.00.1	Guarnizione per bacinella	Data di produzione 1974-1978: cestello non sostituibile
3.4	240.712.00.1	Gomito avvitabile	
3.5	240.710.00.1	Tubo di collegamento completo	
3.6	240.026.00.1	Placca di protezione	
3.7	216.024.00.1	Barra filettata	
4	362.771.00.1	Guarnizione	

Tavole simili dei pezzi di ricambio

Placca di comando Geberit Highline e 200F, per risciacquo a due quantità, e placca di copertura Geberit Twinline
Panoramica placche di comando Geberit e placche di copertura Geberit per cassetta di risciacquo da incasso Twinline

Cassetta di risciacquo da incasso Geberit 10.500 / 10.520
Anno di produzione 1970-1974

Valido per articoli

010.500.00.1

Caratteristiche d'identificazione

Nome del modello:

10.500 / 10.520

Numero PA:

I/IX1884/I, I/IX1885/I

No. dei gruppi assemblati:

-

Misurazioni / Design:

Ispezione: 29,5 x 15,5 cm, cass, di risciacquo: 48 x 50 cm

Disegno del pezzo di ricambio

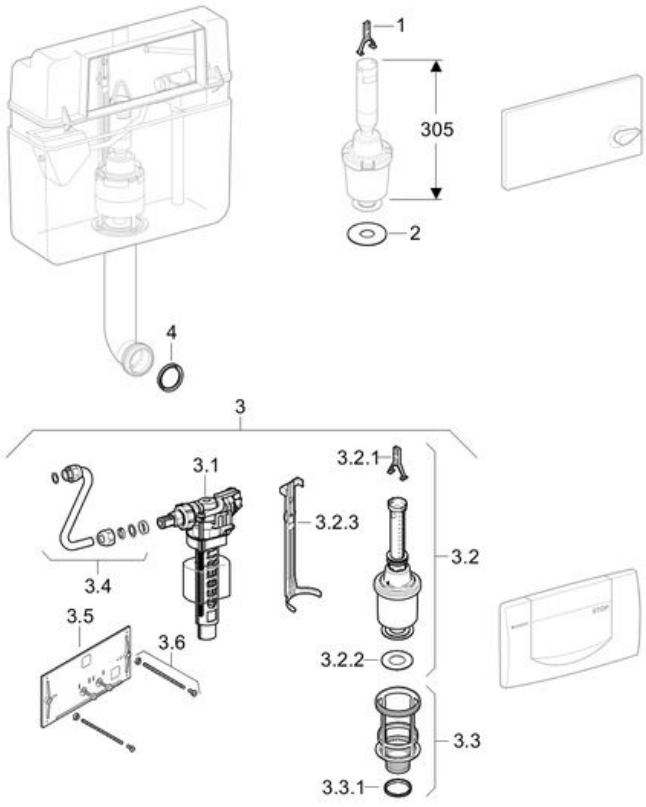

Pezzi di ricambio (sono disponibili solamente gli articoli elencati nella tabella)

Pos.	Articolo No.	Descrizione	Commento
1	241.167.00.1	Kit staffe per campana	
2	891.015.00.1	Guarnizione per campana d 63 x 23 mm	
3	215.422.00.1	Kit per il rinnovamento e la sostituzione della placca di comando	Per la sostituzione con la placca di comando 200F, 115.222.xx.1
3.1	240.784.00.1	Rubinetto a galleggiante Tipo380 (Tipo380)	
3.1		Rubinetto a galleggiante Geberit tipo 380,	ulteriori pezzi di ricambio

		allacciamento idrico laterale	
3.2	240.114.00.1	Campana telescopica	
3.2.1	241.167.00.1	Kit staffe per campana	
3.2.2	816.418.00.1	Guarnizione campana d 63xdi31.5x3	
3.3	240.187.00.1	Bacinella con guarnizione	
3.3.1	894.082.00.1	Guarnizione per bacinella	
3.4	240.710.00.1	Tubo di collegamento completo	
3.5	240.026.00.1	Placca di protezione	
3.6	216.024.00.1	Barra filettata	
4	362.771.00.1	Guarnizione	

Tavole simili dei pezzi di ricambio

Placca di comando Geberit Highline e 200F, per risciacquo a due quantità, e placca di copertura Geberit Twinline
Panoramica placche di comando Geberit e placche di copertura Geberit per cassetta di risciacquo da incasso Twinline